Oberbecksener Straße 97 | D-32547 Bad Oeynhausen
Telefon: +49(0)57 31-7 55 07-0 | Fax: -7 55 07-60
E-Mail: info@hagor.de | www.hagor.de

Poly Display-Adapter 55 - 75”

Art.-Nr.: 2286

Der Poly Display-Adapter 55 - 75“ ist ein produktspezifischer Adapter für Poly Studio, Poly Studio X50 und Poly Studio X70 Videokonferenzkameras.

Die Montage des Adapters erfolgt zwischen dem Bildschirm und der Bildschirmhalterung. Geeignet für Bildschirmen von 55 - 75” | 140 - 191 cm.

Der VESA-Standard wird bis max. VESA 800 mm abgedeckt.

Dank der Langlochbohrung kann die gewünschte Höhe exakt eingestellt und fixiert werden.

Die Montage ist ober- oder unterhalb des Bildschirms möglich.

Die Oberfläche des Adapters ist mit einer schlag- und kratzfesten Pulverbeschichtung in schwarz veredelt.

Alle Montagematerialien sind im Lieferumfang enthalten.

geeignet für Poly Studio, Poly Studio X50 und X70

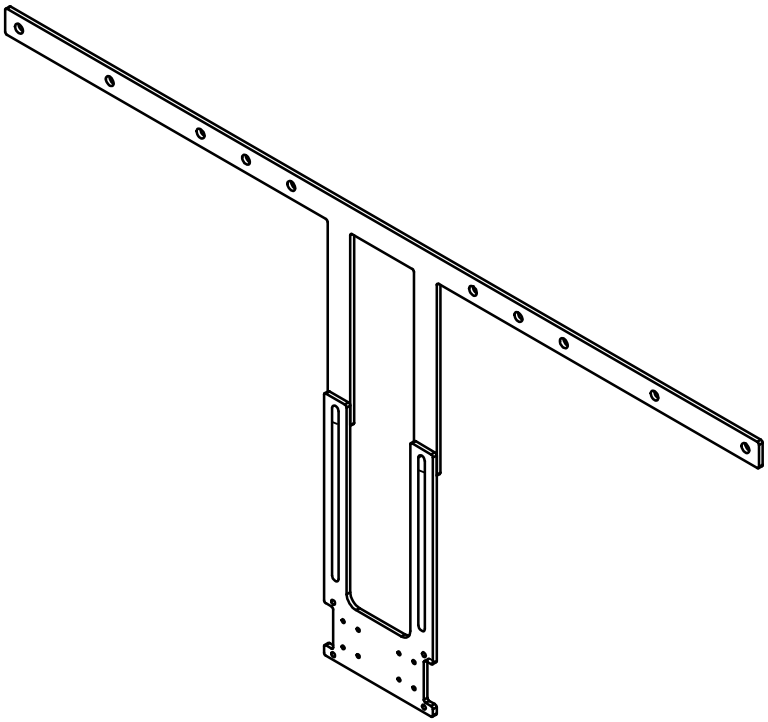

Montagebeispiel am Info-Tower Single L (Art.-Nr.: 1566)

Technische Änderungen vorbehalten | Dieses Dokument ist Eigentum der HAGOR Products GmbH. Weitergabe sowie Vervielfältigung dieses Dokuments, Verwertung und Mitteilung seines Inhalts sind verboten, soweit nicht ausdrücklich gestattet. Zuwiderhandlung verpflichten zu Schadenersatz. Alle Rechte für den Fall der Patent-, Gebrauchsmuster- oder Geschmacksmustereintragung vorbehalten.

Oberbecksener Straße 97 | D-32547 Bad Oeynhausen
Telefon: +49(0)57 31-7 55 07-0 | Fax: -7 55 07-60
E-Mail: info@hagor.de | www.hagor.de

Poly Display-Adapter 55 - 75”

Art.-Nr.: 2286

- produktspezifischer Adapter
- für Poly Studio, Poly Studio X50 und Poly Studio X70 Videokonferenzkameras
- für Bildschirme von 55 - 75” | 140 - 191 cm
- VESA-Standard bis max. VESA 800 mm
- Montage erfolgt zwischen dem Bildschirm und der Bildschirmhalterung
- montageseitig höhenverstellbar
- exakt auf die gewünschte Höhe einstellbar dank Langlochbohrung
- Montage ober- oder unterhalb des Bildschirms
- schlag- und kratzfest pulverbeschichtet
- Farbe: schwarz
- inkl. aller Befestigungsmaterialien

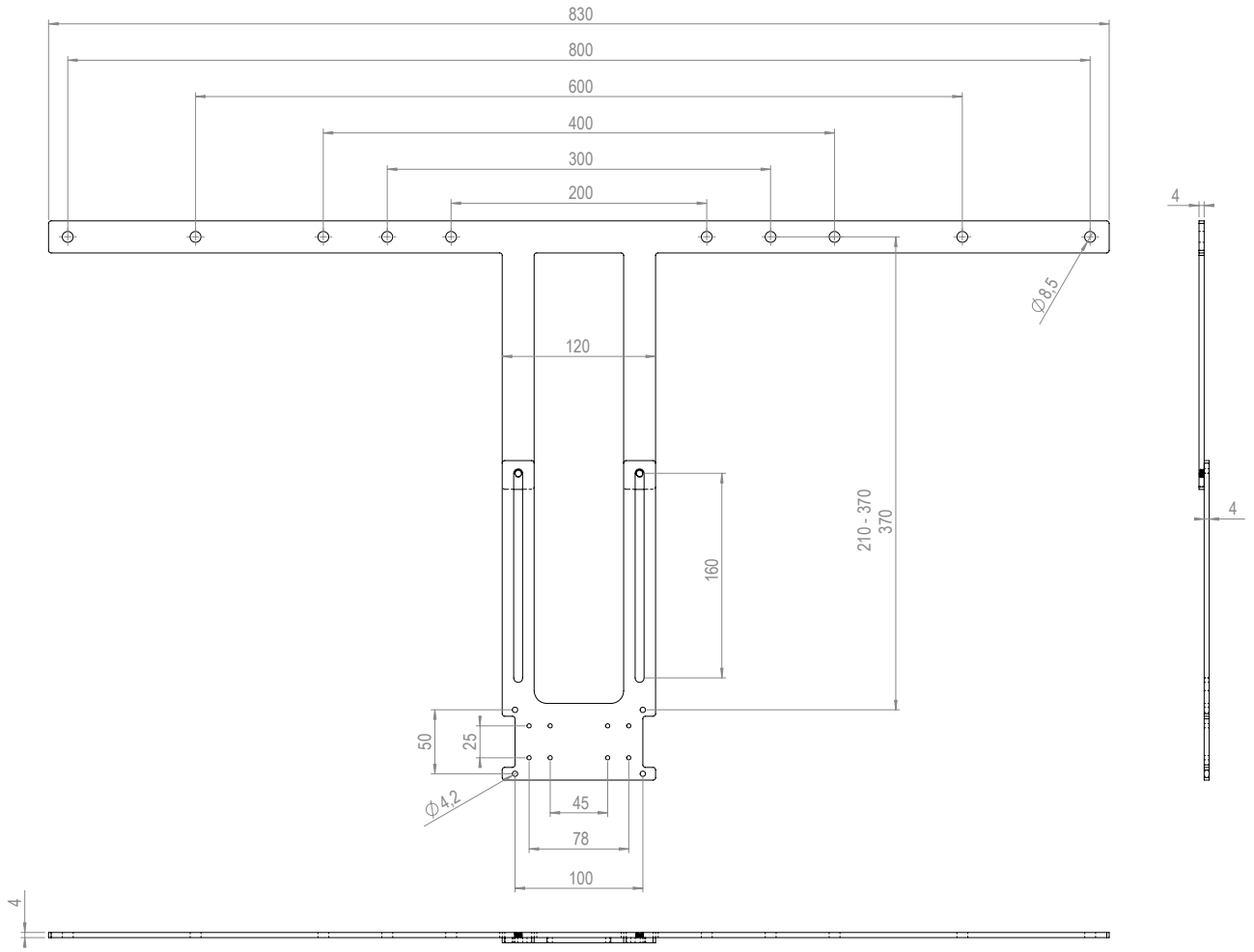

Technische Änderungen vorbehalten | Dieses Dokument ist Eigentum der HAGOR Products GmbH. Weitergabe sowie Vervielfältigung dieses Dokuments, Verwertung und Mitteilung seines Inhalts sind verboten, soweit nicht ausdrücklich gestattet. Zuwiderhandlung verpflichten zu Schadenersatz. Alle Rechte für den Fall der Patent-, Gebrauchsmuster- oder Geschmacksmustereintragung vorbehalten.